PROTECTOR DE FILTRO

Protege la superficie del filtro

Uso del protector de filtro

El uso del protector de filtro en la unidad central facilita la limpieza del filtro y aumenta el intervalo de mantenimiento y la vida útil del filtro. Se recomienda usar el protector de filtro. Sin embargo, no se debe usar el protector de filtro en unidades centrales equipadas con bolsas de polvo.

allaway

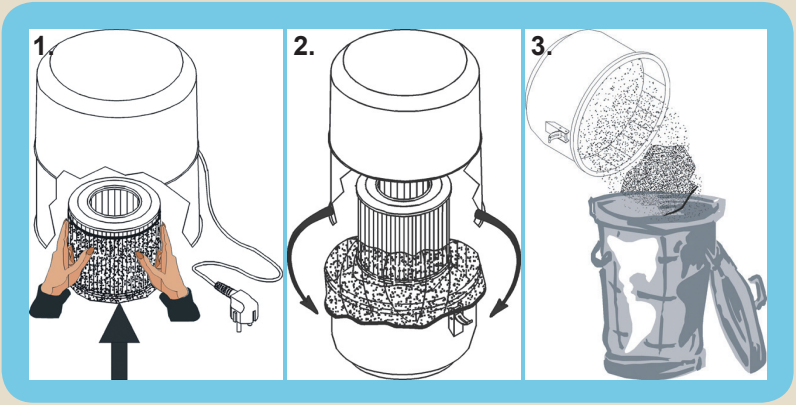

Instalar y reemplazar el protector de filtro

1. Coloque el protector del filtro sobre el filtro desde abajo. El protector debe cubrir todo el filtro.
2. Se recomienda reemplazar el protector cuando se vacía el contenedor de polvo. Retire el protector doblando hacia abajo sus borde. Puede usar el protector como tapa de transporte del contenedor de polvo.
3. Vacíe el protector del filtro y los residuos aspirados del contenedor en un cubo de basura.

allaway

Siente la limpieza de tu hogar

info@allaway.es
www.allaway.es