# TOMA DE SALIDA Y SILENCIADOR

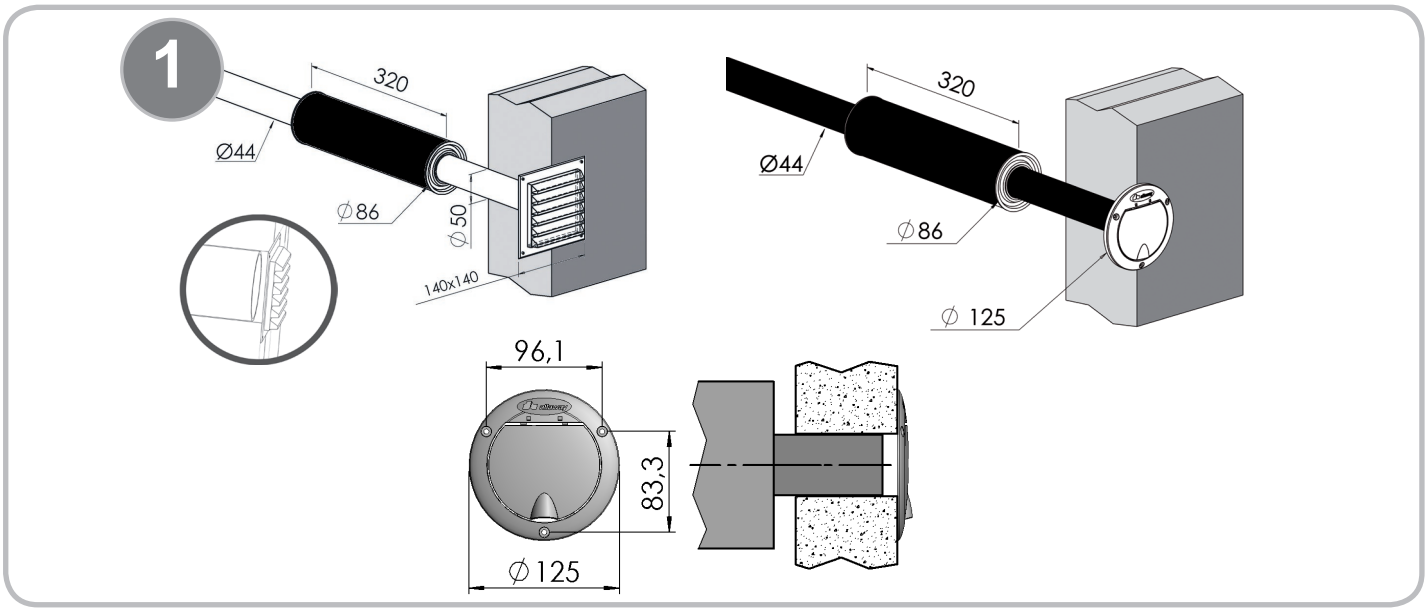


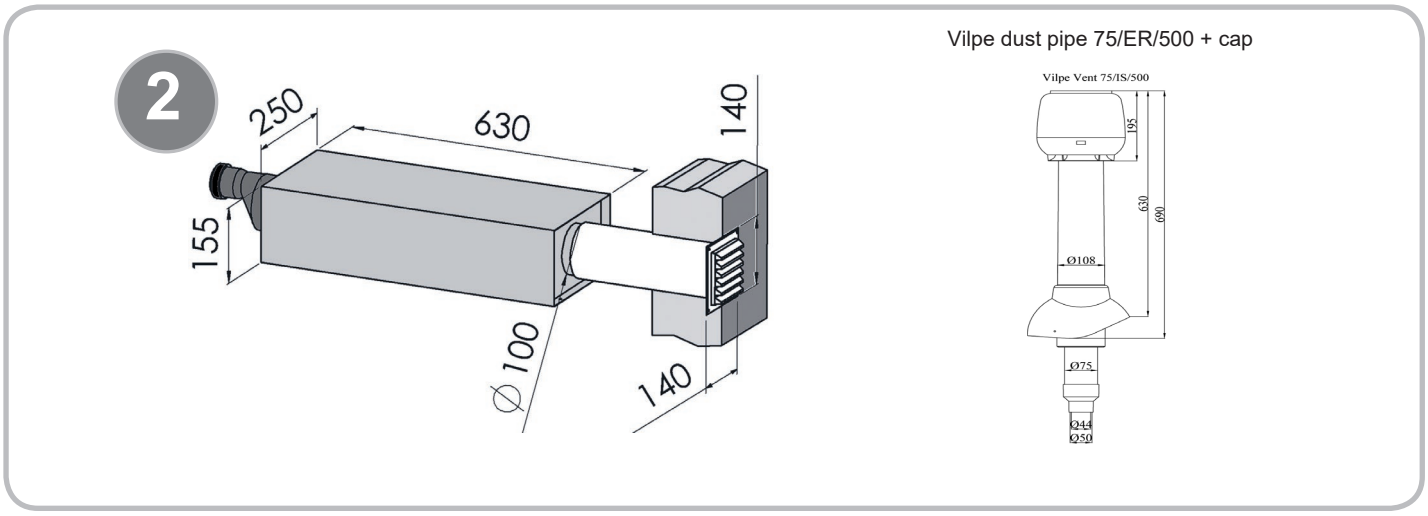


El aire de salida (aire de escape) siempre se dirige al exterior. No obstante, si la unidad Duo está equipado con un filtro de aire de salida HEPA, el aire de salida podrá volver a la habitación. Se debe dirigir el aire de salida para que cause una mínima perturbación en el uso del jardín, es decir, no en el patio, por ejemplo.

Conducir el aire de salida tan alto como sea posible desde el suelo y a una distancia suficiente de cualquier ventilación, de la apertura de ventanas y conductos de aire de reemplazo de la ventilación. Las tuberías de salida que se dirijan a través de la pared deberán cortarse al nivel de la superficie de la pared y se deberá instalar un toma para la ventilación de salida en la superficie externa de la pared. Observe cualquier acumulación de nieve cerca de las paredes cuando coloque la tubería de salida.

Si conduce el aire de salida a través del techo, realice la conducción a través del techo de acuerdo con las instrucciones del fabricante del mismo. Evite que el agua de lluvia entre en la tubería de salida y el silenciador. Para el paso a través del techo se puede utilizar, por ejemplo, el tubo de salida Vilpe (Tubos de polvo 75/ER/500 + tapa). El producto incluye un tapón de lluvia y un conector de tubo de Ø44/50. También necesitará un kit de aislamiento de techo, seleccionado de acuerdo con la cubierta del techo.

La longitud recomendada de la tubería de salida de Allaway es inferior a 5 metros. De lo contrario, utilice una tubería lisa que tenga un diámetro interior mayor, por ejemplo, Ø 75 mm. Adapte el tamaño de la tubería con un manguito de ajuste 44/75/80.

El lugar para el silenciador del aire de salida (Figura 1) está situado lo más cerca posible del extremo de la tubería de salida. La tubería que sigue al turbo-silenciador (Figura 2) debe tener un diámetro interior de 100 mm hasta el orificio de salida. Instale la toma de salida en la pared exterior para proteger la tubería de salida. Deje 2 cm de espacio entre la rejilla de soplado y tubería de salida. Esto reducirá el nivel de ruido.

El silenciador de salida / turbo-silenciador no puede instalarse en el lado de la succión.

El silenciador para el aire de salida (Figura 1) y el turbo silenciador (Figura 2) son accesorios. El embalaje incluye las piezas de conexión necesarias para la tubería de Allaway. Tenga en cuenta que puede instalar un silenciador para el aire de salida o un turbo-silenciador en el extremo de la tubería de salida y otro silenciador para el aire de salida al principio cerca de la unidad central.

ALLAWAY ESPAÑA
www.allaway.es
info@allaway.es